F188CAT

+135° -30° | PA6 +G.F. | UL94 HB | RoHS COMPLIANT

MANÍPULO EM CRUZ MACIÇO COM CORRENTE DE RETENÇÃO COM CASQUILHO ROSCADO PASSANTE

Materiais:
Poliamida reforçada.
Resistente a óleos e massas lubrificantes.

Superfície:
Acetinada.

Cor:
Preto (RAL 9011).

Inserções:
Casquilho com furo roscado passante em latão (tolerância de rosca 6H).

Corrente:
Corrente em resina acetálica preta (POM) Elos, anel de retenção e gancho para cubo em aço inoxidável harmónico (Aisi 302).

Pedidos especiais:
- A pedido e por quantidade, as inserções podem ser fornecidas em material diferente.
- A pedido, a corrente pode ser fornecida com comprimentos a pedido.
- A pedido e por quantidade, cores (atenção, gama reduzida) conforme a tabela de cores [pág.].

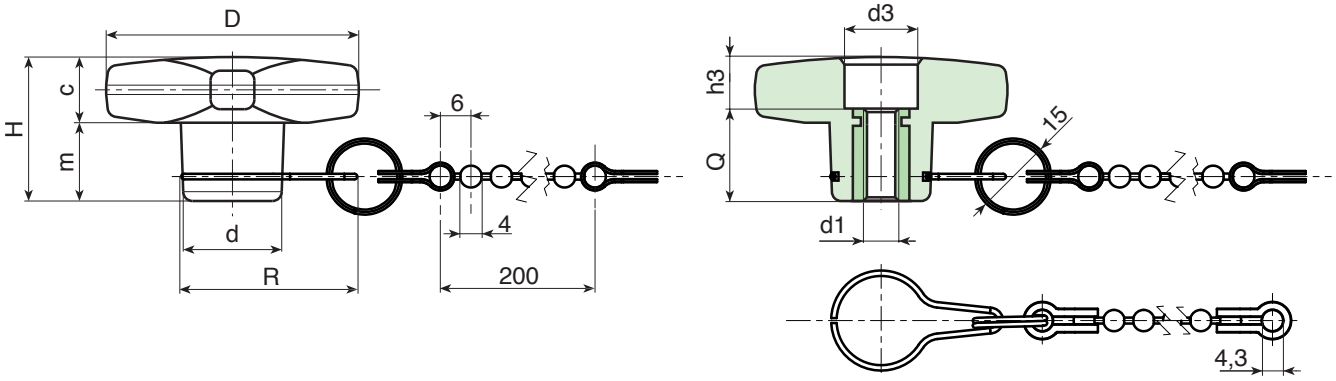

	Art.	D	H	d	R	c	m	d3	h3	d1 6H	Q	g
●	F18832.TM0401CAT	32	23	15	32	11	11	10	5	M4	18	12
●	F18832.TM0501CAT	32	23	15	32	11	11	10	5	M5	18	13
●	F18832.TM0601CAT	32	23	15	32	11	11	10	5	M6	18	13.5
●	F18840.TM0601CAT	40	24.5	16	33	12	12.5	12	6.5	M6	18	16
●	F18840.TM0801CAT	40	24.5	16	33	12	12.5	12	6.5	M8	18	18
●	F18850.TM0601CAT	50	29	20	35	14	15	14	11	M6	18	26
●	F18850.TM0801CAT	50	29	20	35	14	15	14	11	M8	18	27
●	F18850.TM1001CAT	50	29	20	35	14	15	14	11	M10	18	28
●	F18860.TM0801CAT	60	34	24	38	15.5	18.5	16	16	M8	18	37
●	F18860.TM1001CAT	60	34	24	38	15.5	18.5	16	16	M10	18	41
●	F18860.TM1201CAT	60	34	24	38	15.5	18.5	16	16	M12	18	43

Disponibilidade no armazém em % ( )
90% (●) - 40% (●) - 5% (●)